TALLERES DE GUERNICA

HANDSPANNFUTTER

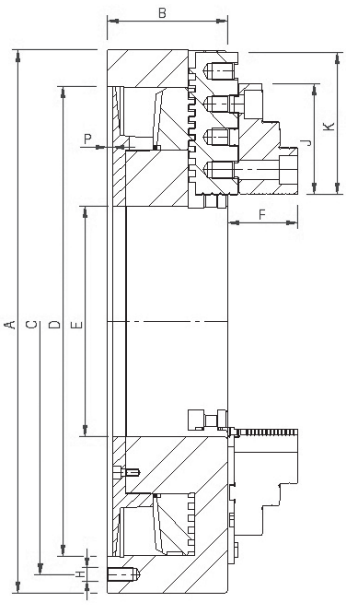

Selbstzentrierende Spannfutter von TdeG mit 3 oder 4 Backen (geteilt)

TdeG 3 or 4 two piece jaw self-centering chucks

A mm	A inch	B mm	C mm	D mm	E max	K mm	H	L mm	P mm
160	6	65	140	125	42	66	3xM10	22	4
200	8	75	176	160	55	77	3xM10	25	4
250	10	83	222	202	80	95	3xM12	32	4,2
315	13	105	284	258	105	115	3xM14	40	5
350	14	100	320	290	155	140	3xM14	40	5
400	16	113	362	320	130	140	3xM16	40	5
500	20	141	458	400	165	175	6xM16	45	6
630	24	140	586	545	205	175	6xM16	45	7

- Guss- oder Stahlkörper ø500-630 mm
- ASA, Kreuzversatz und harte Aufsatzbacken sind bereits inbegriffen
- Spannfuttergrößen gemäß DIN 6350; ø160-200 mm
- Zentriertoleranzen gemäß UNE 15-430 / ISO 3089:1991
- Größere Abmessungen auf Anfrage
- Gewichtsangaben Circa-Werte

- Steel body or Cast iron option in ø500-630 mm
- ASA, cross tenon, hard reversible top jaws included
- Chuck sizes according to DIN 6350 norm in ø160-200 mm
- Centering tolerances according to UNE 15-430-94 / ISO 3089:1991 norm
- Larger dimensions on request
- Approximated weights

A mm	A inch	Material	Max min^{-1} Max R.P.M	Max Anzugsdrehmoment Max Torque on Key	Klemmkraft Clamping Force	Gew.kg 3 Backen Weight kg 3 Jaws	Gew.kg 4 Backen Weight kg 4 Jaws	Max. Spann-ø mm Max Clamping ø mm	Min. Spann-ø mm Min. Clamping ø mm
160	6	Stahl / Steel	3820	100 Nm	42000 N	10	10,2	160	3
200	8	Stahl / Steel	3056	130 Nm	53000 N	17	17,5	200	4
250	10	Stahl / Steel	2445	140 Nm	61000 N	26	27	250	5
315	13	Stahl / Steel	1940	170 Nm	67000 N	51	53	315	10
350	14	Stahl / Steel	1746	190 Nm	70000 N	57	59	350	45
400	16	Stahl / Steel	1528	220 Nm	88000 N	90	92	400	20
500	20	Guss / Cast Iron	688	240 Nm	90000 N	175	180	500	35
500	20	Stahl / Steel	1222	240 Nm	90000 N	189	194	500	35
630	24	Guss / Cast Iron	546	260 Nm	92000 N	223	228	630	100
630	24	Stahl / Steel	970	260 Nm	92000 N	242	247	630	100

	DREIBACKENFUTTER GETEILT TWO PIECE 3 JAW		DREIBACKENFUTTER GETEILT TWO PIECE 4 JAW	
	ZYLINDRISCHE ZENTRIERAUFNAHME RECESS MOUNT		ZYLINDRISCHE ZENTRIERAUFNAHME RECESS MOUNT	
ø SPANNFUTTER ø CHUCK mm	GUSS CAST IRON	STAHL STEEL	GUSS CAST IRON	STAHL STEEL
160		1UA3R16000		1UA4R16000
200		1UA3R20000		1UA4R20000
250		1UA3R25000		1UA4R25000
315		1UA3R31500		1UA4R31500
400		1UA3R40000		1UA4R40000
500	1UF3R50000	1UA3R50000	1UF4R50000	1UA4R50000
630	1UF3R63000	1UA3R63000	1UF4R63000	1UA4R63000

ERSATZTEILE

BACKEN	16-17
ADAPTERFLANSCHE	14
PLANSPIRALEN	18
RITZEL	18

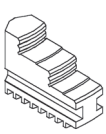

SPARE PARTS
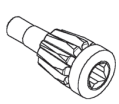
JAWS	16-17
ADAPTORS	14
SCROLLS	18
PINIONS	18